Для моделей:

ВАЗ 2104	LANOS
ВАЗ 2105	АЗЛК 2141
ВАЗ 2106	ВАЗ 2190 Гранта
ВАЗ 2107	ВАЗ 1118 Калина
ВАЗ 2109	ВАЗ 2170 Приора
ВАЗ 2110	ВАЗ 2123 Niva Chevrolet
ВАЗ 21213	Renault Logan
ГАЗ 3110	Renault Logan Gen3
ГАЗ 3302	HYUNDAI SOLARIS
УАЗ 3160	Mercedes Sprinter
КАМАЗ	Opel Vivaro

ГРАНАТ
GRANAT

ГРАНАТ
GRANAT

ЭЛЕКТРО-СТЕКЛОПОДЪЕМНИКИ

- ☐ ВАЗ 2104/05/07
- ☐ ВАЗ 2106
- ☐ ВАЗ 2108
- ☐ ВАЗ 2109
- ☐ ВАЗ 2110
- ☐ ВАЗ 1118 Калина
- ☐ ВАЗ 2170 Приора
- ☐ ВАЗ 2190 Гранта
- ☐ ЗАЗ 1102 Таврия
- ☐ ЗАЗ 1103 Славута
- ☑ АЗЛК 2141
- ☐ УАЗ 3160
- ☐ УАЗ 3741
- ☐ ВАЗ 21213
- ☐ ГАЗ 3110
- ☐ ГАЗ 3302
- ☐ ИЖ 2126
- ☐ МАЗ
- ☐ КАМАЗ
- ☐ ОКА
- ☐ LADA LARGUS
- ☐ HYUNDAI ACCENT
- ☐ HYUNDAI SOLARIS
- ☐ Renault Logan Gen 1-2
- ☐ Renault Logan Gen 3
- ☐ Renault Sandero, Duster
- ☐ Mercedes Sprinter
- ☐ Mercedes-Benz Vito
- ☐ VW Passat B3
- ☐ VW Passat B4
- ☐ VW TRANSPORTER T4
- ☐ Chevrolet NIVA
- ☐ Chevrolet LACETTI
- ☐ Chevrolet LANOS
- ☐ Opel VIVARO
- ☐ DAEWOO MATIZ
- ☐ DAEWOO NEXIA
- ☐ FIAT Doblo

ЭЛЕКТРОСТЕКЛОПОДЪЁМНИКИ

ПАСПОРТ

1. НАЗНАЧЕНИЕ

Электростеклоподъёмники (далее по тексту ЭСП) предназначены для подъёма и опускания стёкол дверей автомобилей различных моделей. Устанавливаются взамен ручных стеклоподъёмников.

Р - реечные электростеклоподъёмники

Р.(модель).10 - на две передние двери; Р.(модель).20 - на две задние двери.

К - колёсные электростеклоподъёмники

КМ - (модель).10 - на две передние двери;

2. ТЕХНИЧЕСКИЕ ХАРАКТЕРИСТИКИ

Номинальное напряжение питания, В 12

Время подъёма (опускания) не более, сек 5

Номинальное усилие при подъёме, Н 120

Потребляемый ток при номинальном усилии не более, А 7,5

Режим работы ЭСП кратковременный. После десяти подъёмов, опусканий стекла в непрерывном режиме рекомендуется делать перерыв в работе не менее 10 мин.

3. ТЕХНИЧЕСКОЕ ОБСЛУЖИВАНИЕ

3.1 Установка ЭСП на автомобиль должна производиться в специализированных центрах квалифицированным персоналом.

3.2 Через 25-30 тыс. км пробега, трущиеся части механизма ЭСП смазывать консистентной смазкой «ШРУС-4» или «Литол-24».

3.3 Электропривод ЭСП в период установленного ресурса работы специального технического обслуживания не требует.

4. ГАРАНТИИ ИЗГОТОВИТЕЛЯ

4.1 Гарантийный срок эксплуатации - 18 месяцев со дня изготовления.

4.2 Изготовитель в течении гарантийного срока производит безвозмездную замену или ремонт изделия, не соответствующего требованиям технической документации по вине изготовителя.

Адрес дистрибьютера:

Телефон: +7 (495) 505 97 80

Техподдержка: +7 (495) 504 27 47; 8 (800) 505 83 50

E-mail: info@rg-avto.ru

Адрес: 142171, Россия, МО, г. Щербинка, ул. Южная д.8

5. КОМПЛЕКТНОСТЬ

Р.2141 (АЗЛК-Москвич).12 передний правый ..... 1шт.

Р.2141 (АЗЛК-Москвич).11 передний левый ..... 1шт.

Жгут для подключения ..... 1шт.

Переключатель 92.3709 с рамкой ..... 2шт.

Заглушка декоративная ..... 2шт.

Паспорт ..... 1шт.

6. МОНТАЖ

6.1 Перед началом работ необходимо ознакомится с инструкцией по эксплуатации автомобиля и дополнительно установленного оборудования и выяснить возможность отключения аккумулятора, так как это может повлиять на работу бортового компьютера, настройку аудиоаппаратуры и других устройств.

6.2 Отключить аккумулятор. Если аккумулятор отключить нельзя, рекомендуем на время монтажных работ удалить предохранители цепей, к которым подключаются ЭСП и освещение салона автомобиля.

6.3 Снять обивку дверей, демонтировать штатные стеклоподъёмники.

6.4 Установить декоративные заглушки в отверстия от ручек штатных стеклоподъёмников в обивках дверей.

6.5 Рассмотрена установка ЭСП в левую дверь:

6.5.1 Поднять стекло вверх и зафиксировать от самопроизвольного опускания.

6.5.2 Установить ЭСП в дверь, закрепить направляющую рейку (п. 1 и 4 см. рис.1).

6.5.3 Опуская стекло совместить отверстия пластины ЭСП с отверстиями обоймы стекла (п. 2 и 3 см. рис.1). Предварительно закрепить (не затягивая) обойму стекла с пластиной ЭСП крепежом от штатных ЭСП.

6.5.4 Установить правый ЭСП (см. п.6.3...6.5.3).

6.6 В удобном для водителя месте разметить и вырезать отверстия для установки переключателей (см. рис.2). Протянуть провод по салону от места расположения переключателей до дверей, затем через стойки в полости дверей. Выполнить соединения проводов в соответствии со схемой подключения ЭСП (см. рис.3).

ВНИМАНИЕ: ПРОВОДА РАСПОЛОЖЕННЫЕ ВНУТРИ ДВЕРИ, В ТОМ ЧИСЛЕ КАБЕЛИ К ЭЛЕКТРОДВИГАТЕЛЮ, НЕ ДОЛЖНЫ КАСАТЬСЯ ЗУБЬЕВ НАПРАВЛЯЮЩЕЙ ЭСП. НЕ ДОПУСКАЕТСЯ СОЕДИНЕНИЯ ПРОВОДОВ ВЫПОЛНЯТЬ СКРУТКОЙ ЖИЛ. ПРИ НЕОБХОДИМОСТИ ИЗМЕНЕНИЯ РАЗМЕРОВ ЖГУТА ИСПОЛЬЗОВАТЬ ПРОВОДА С СЕЧЕНИЕМ НЕ МЕНЕЕ 0,75 КВ. ММ.

6.7 При помощи переключателей поднять стекло до совмещения болтов крепления обоймы стекла (п. 2 и 3 см. рис 1) с отверстиями внутренней панели двери (п. 5 и 6 см. рис.1). Окончательно закрепить обойму стекла с пластиной ЭСП.

6.8 Включить габаритные огни автомобиля, при этом должна включиться подсветка переключателей ЭСП. Выключить габаритные огни.

6.9 Пробными включениями проверить работу ЭСП. Стекло должно перемещаться плавно, без рывков и заеданий. В случае невыполнения данного требования, необходимо ослабить крепление пластины ЭСП с обоймой стекла, отрегулировать положение стекла в оконном проёме двери и затянуть винтами. При несоответствии направления движения стекла направлению указанному на переключателях (вверх, вниз) необходимо поменять полярность подключения проводов в месте соединения с электродвигателем ЭСП.

6.10 Установить штатные детали на свои места.

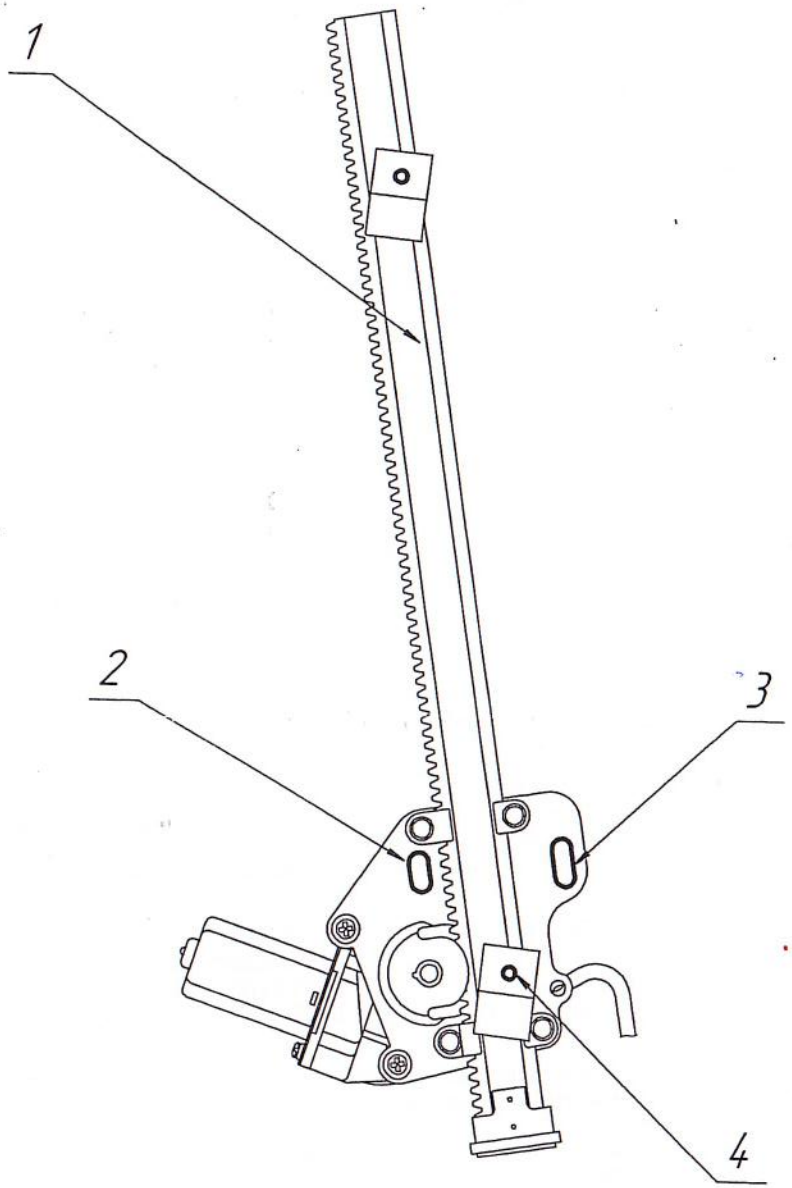

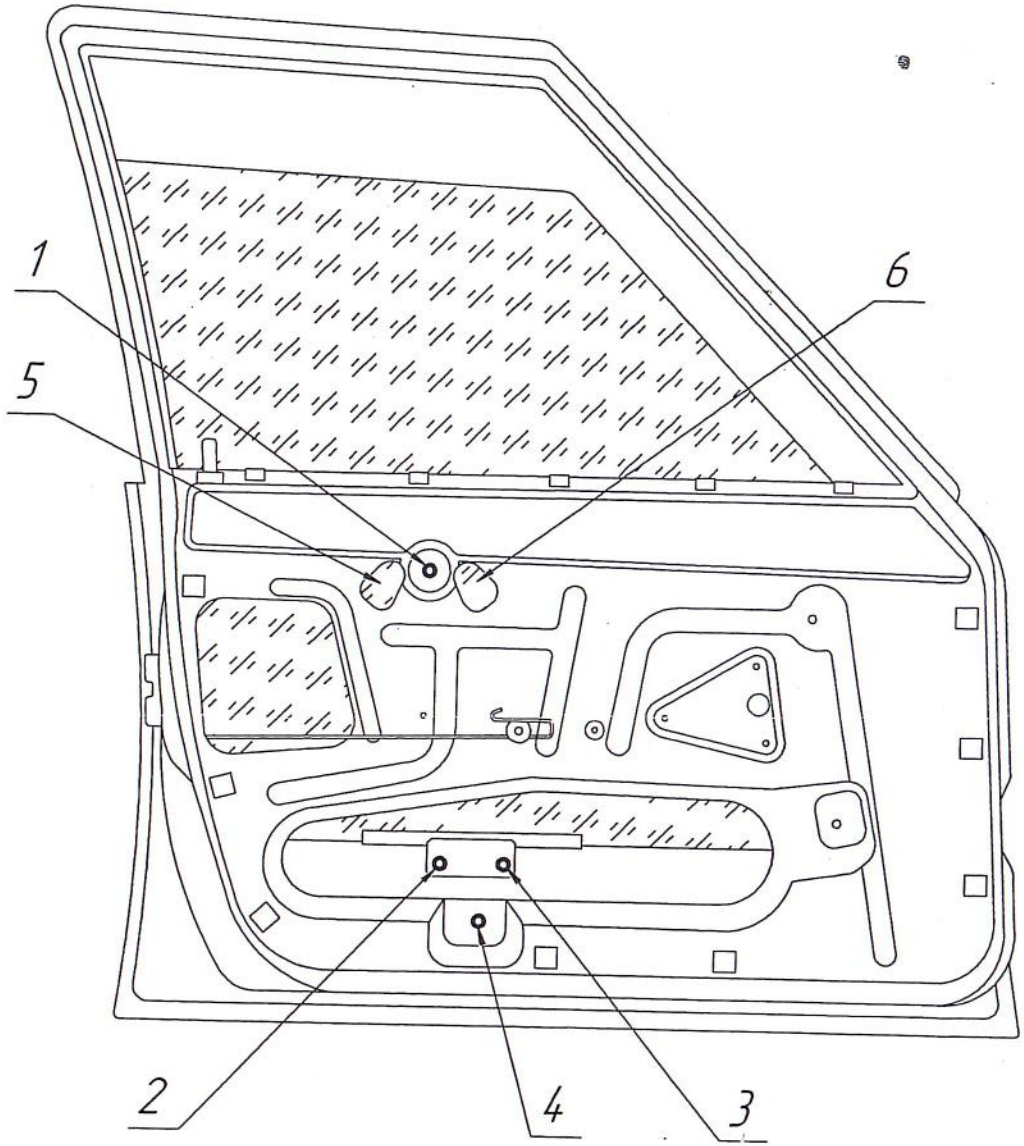

Рис. 1 Установка ЭСП в левую переднюю дверь.

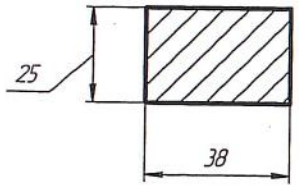

Рис. 2 Разметка отверстия для установки переключателя.

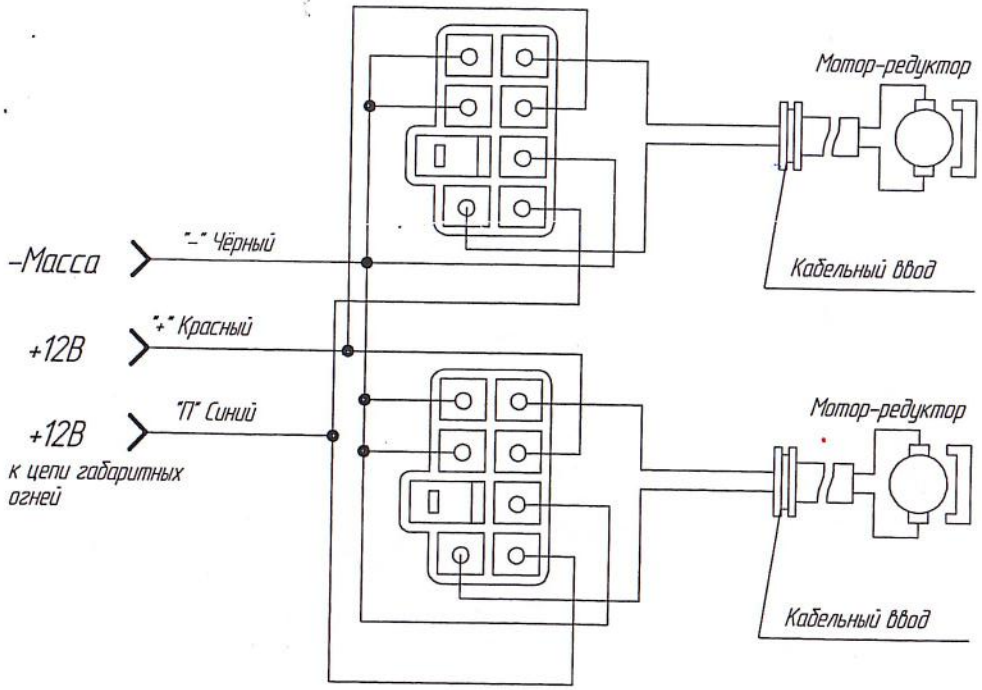

Рис. 3 Схема подключения ЭСП.

7. СВИДЕТЕЛЬСТВО О ПРИЁМКЕ И ПРОДАЖЕ

Дата изготовления 15 АПР 2021

ОТК ОТК 3

(подпись, печать)

Продан _____

(наименование предприятия, адрес)

Дата продажи _____

Рекламации от владельцев не принимаются в случаях:

- эксплуатации ЭСП с нарушениями требований настоящего руководства;
- внесения любых изменений в конструкцию ЭСП;
- замены стандартных узлов и деталей;
- самостоятельного ремонта.

ТАЛОН НА ГАРАНТИЙНЫЙ РЕМОНТ

ЭСП № _____

Установлены на станции техобслуживания _____

(наименование, адрес)

_____

Дата установки _____

Заполняется ремонтным предприятием

Выполнены работы _____

Исполнитель _____

Владелец _____

Наименование предприятия, выполнившего ремонт

Подпись руководителя _____

«_____» _____201__г. М.П.